HPG

Flächen/Punktheizelemente

- **Auf natürlicher Konvektion basierendes Heizelement**
- **Kompaktes Design**
- **Selbstregelnd, höchste Leistung bei niedriger Umgebungstemperatur**
- **Befestigung mittels Flansch über 2 Bohrungen zur Schraubmontage (Befestigungsmittel nicht mitgeliefert)**
- **Maximaltemperatur des Heizelements 170°C**
- **Ein Flügel**

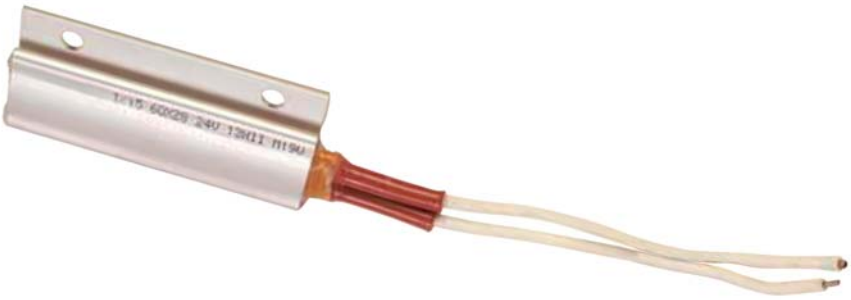

Beim Erwärmen wichtiger Komponenten sorgen die Flächen- und Punkt-Heizelemente für die richtige Wärmemenge an der richtigen Stelle. Die Einsatzmöglichkeiten dieser Heizelemente sind sehr vielfältig. Mit den vielen Auswahlmöglichkeiten für Spannung- und Ausgangsleistung bietet die HPG-Serie die perfekte Wahl für eine geregelte direkte Beheizung. Die Kombination aus kleiner Grundfläche und vielseitigen Montageoptionen trägt weiter zur Flexibilität dieser Heizelemente bei.

HPG-Serie 30 x 28 mm

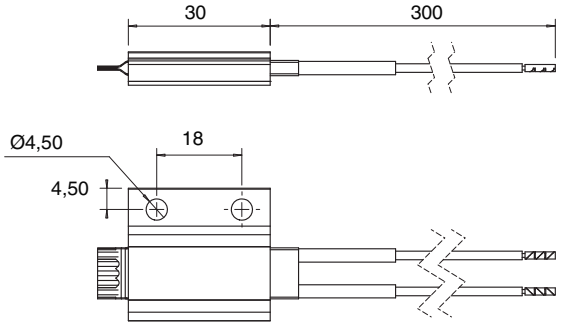

HPG-Serie 50 x 28 mm

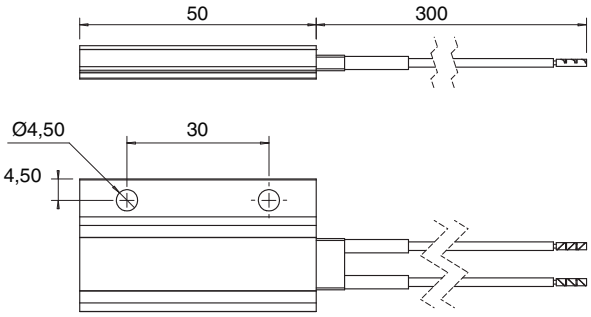

HPG-Serie 60 x 28 mm

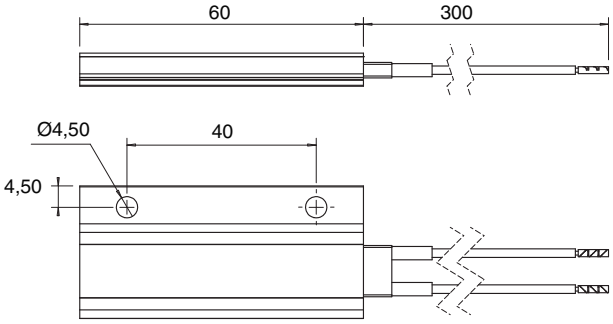

Abmessungen: mm

Draufsicht für alle Modelle

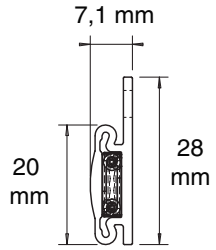

INFO-Telefon 0800–8266342
Tel. 07056–9398-0
Fax 07056–9398-29
www.omega.de
info@omega.de

Technische Daten

Modellnummer	HPG-3315/3325/3375	HPG-3415/3425/3475	HPG-3515/3525/3575
Nennausgangsleistung bei 10°C	8 W	10 W	13 W
Elektrische Schutzklasse	II		
Schutzart (EN60529)	IP20		
Maximale Temperatur des Heizkörpers (25°C Umgebungstemp.)	170°C		
Betriebstemperaturbereich	-30 bis 70°C		
Lagertemperaturbereich	-40 bis 70°C		
Nenneingangsspannung des Heizelements	115 V AC / 230 V AC / 24 V DC		
Abmessungen (Querschnitt), mm	28 × 7		
Abmessungen (Länge), mm	30	50	60
Leitungstyp	Silikon AWG 20		
Leitungslänge, mm	300 mm		
Leiteranschluss	Crimpanschluss 6 mm		
Gewicht: g	17	21	29

Bestellangaben	
Bestellnummer	**Beschreibung**
HPG-3315	8 W, 30 × 28 mm, 300 mm Leitung, 115 V
HPG-3325	8 W, 30 × 28 mm, 300 mm Leitung, 230 V
HPG-3375	8 W, 30 × 28 mm, 300 mm Leitung, 24 V
HPG-3415	10 W, 50 × 28 mm, 300 mm Leitung, 115 V
HPG-3425	10 W, 50 × 28 mm, 300 mm Leitung, 230 V
HPG-3475	10 W, 50 × 28 mm, 300 mm Leitung, 24 V
HPG-3515	13 W, 60 × 28 mm, 300 mm Leitung, 115 V
HPG-3525	13 W, 60 × 28 mm, 300 mm Leitung, 230 V
HPG-3575	13 W, 60 × 28 mm, 300 mm Leitung, 24 V

Bestellbeispiel: HPG-3325, 8 W, 30 × 28 mm, 1 Flügel, 2 Bohrungen, 300 mm Leitung, 230 V.