Modell SPJ

Selbstrastende Einbaubuchsen für Standard-Steckverbinder

- **Montage ohne Werkzeug**
- **Rastet in Ausschnitt ein**
- **Farbcodiert und mit ID-Nummern**
- **Wiederverwendbar**
- **Für Steckverbinder von OMEGA und anderen Herstellern**
- **Für Drahtdurchmesser bis 1,6 mm**

Separates Montagematerial ist bei den SPJ-Einbaubuchsen nicht mehr nötig, da der Befestigungsmechanismus in die Buchse integriert ist. Eine kleine Aussparung und ein Zapfen auf der anderen Seite sorgen für eine präzise Ausrichtung der Buchsen zueinander, so dass auch hier kein Werkzeug erforderlich ist. Die SPJ-Buchsen aus farbcodiertem Nylon eignen sich für Stecker in Standardgröße. Die SPJ sind auch als Einbaustecker verfügbar: Ändern Sie das „F“ in der Modellnummer in „M“ (ohne Aufpreis). Im Lieferumfang enthalten sind Aufkleber mit ID-Nummer und Staubschutzkappe.

Patentierte Staubschutzkappen, Modell-Nr. SPJ-CAP

Demontagezange

Wenn eine größere Anzahl von Buchsen demontiert werden muß, ist die Demontagezange SIRT-1 ein praktisches Werkzeug. Sie drückt alle Federclips zusammen, so dass die Buchsen auch unter engen Platzbedingungen nach Vorne aus der Tafel herausgedrückt werden können.

Bestellangaben (Modellnummer angeben)						
Typ-Code	Mit Stecker benutztes Thermoelement	Im Stecker verwendete Kompensationslegierung		Farbcodierung der Einbaubuchse		Modell-Nummer
		+	–	ANSI-Farbe	IEC-Farbe	
K	NickelChrom-Nickel	NickelChrom	Nickel	Gelb	Grün	**SPJ-KI-F**
T	Kupfer-Konstantan	Kupfer	Konstantan	Blau	Braun	**SPJ-TI-F**
J	Eisen-Konstantan	Eisen	Konstantan	Schwarz	Schwarz	**SPJ-J-F**
E	NickelChrom-Konstantan	NickelChrom	Konstantan	Violett	Violett	**SPJ-E-F**
R/S	Pt/13%Rh-Pt	Kupfer	Legier. #11	Grün	Orange	**SPJ-R/SI-F**
G	W-W/26%Re	Legier. #200	Legier. #226	Rot	n.v.	**SPJ-G-F**
C	W/5%Re-W/26%Re	Legier. #405	Legier. #426	Rot	n.v.	**SPJ-C-F**
D	W/3%Re-W/25%Re	Legier. #203	Legier. #225	Rot	n.v.	**SPJ-D-F**
U	Nicht kompensiert	Kupfer	Kupfer	Weiß	n.v.	**SPJ-U-F**
N	Nicrosil-Nisil	Nicrosil	Nisil	Orange	Pink	**SPJ-NI-F**

Zubehör

Extra-Aufkleber mit ID-Nummer:
1-6L (von 1 bis 6)
1-12L (von 1 bis 12)
1-18L (von 1 bis 18)
1-24L (von 1 bis 24)
1-50L (von 1 bis 50)
1-100L (von 1 bis 100)

Zusätzliche Staubschutzkappen (patentiert): SPJ-CAP (12 Stck)

Demontagezange: SIRT-1 (für SPJ)

Abmessungen

Frontmaß: 19,1 × 44,5 mm
Tafelausschnitt: 16,3 × 30,4 mm
Tafelstärke: 1,2 bis 4,8 mm

Bestellbeispiel: *SPJ-KI-F, Einbaubuchse für Standard-Steckverbinder Typ K.*

In der Tabelle sind die Modellnummern zur Bestellung mit ***IEC-Farbcode*** *angegeben. Ausnahme: Bei den Typen J und E ist die Farbe für ANSI und IEC gleich, deshalb ist kein „I“ erforderlich. Die Typen G, C, D und U sind nur mit ANSI-Farbcode verfügbar.*
Für eine ANSI-Farbcodierung streichen Sie das Kürzel „I“ (ohne Aufpreis). Beispiel: SPJ-K-F, Einbaubuchse, Typ K mit ANSI-Farbcode.

Achtung: *Typ U (nicht kompensierte) Stecker werden mit Thermoelementen Typ B verwendet (Pt/6%Rh-Pt/30%Rh).*

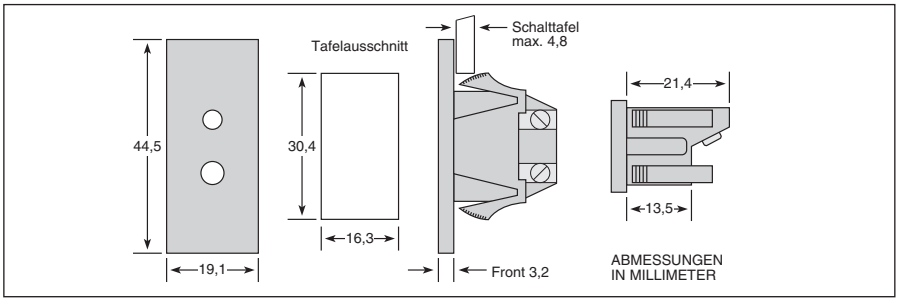

INFO-Telefon 0800–8266342
Tel. 07056–9398-0
Fax 07056–9398-29
www.omega.de
info@omega.de